SHARP

必ず工事説明書および取扱説明書をよくお読みの上、正しくお使い下さい。

# DL-D008N

屋内用

高気密SGI形

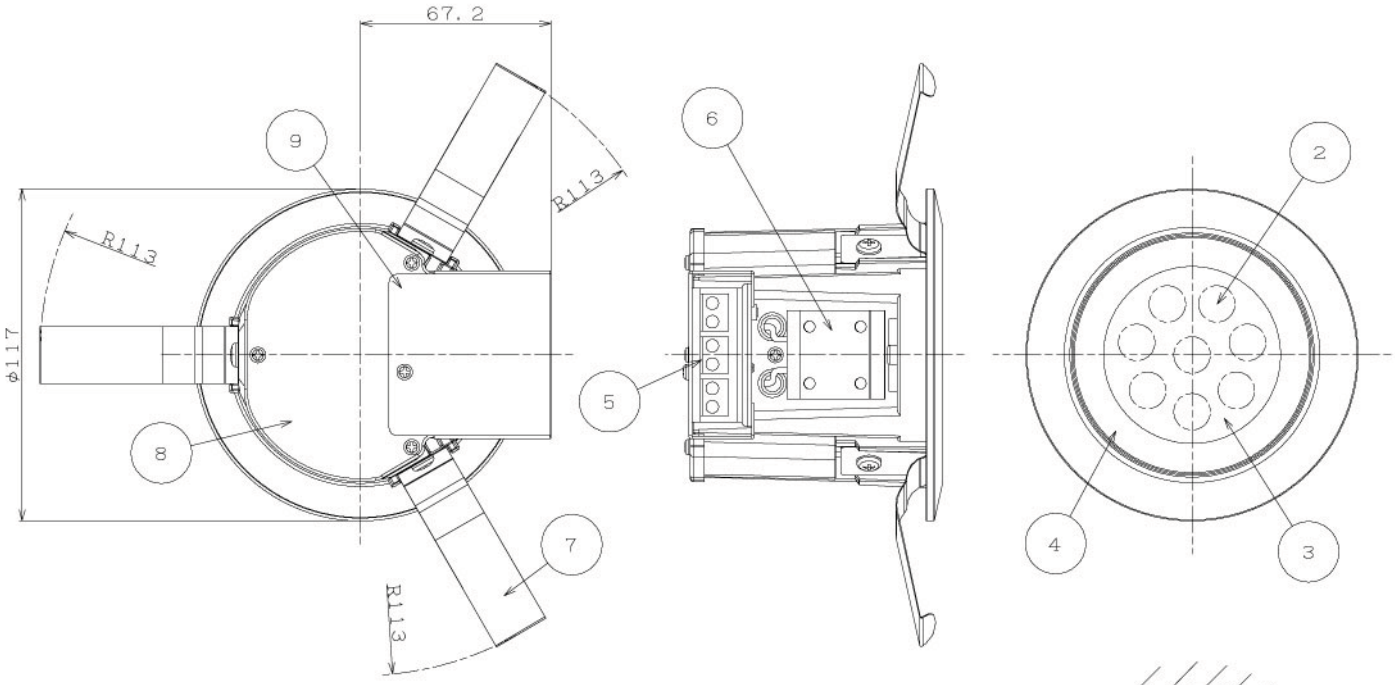


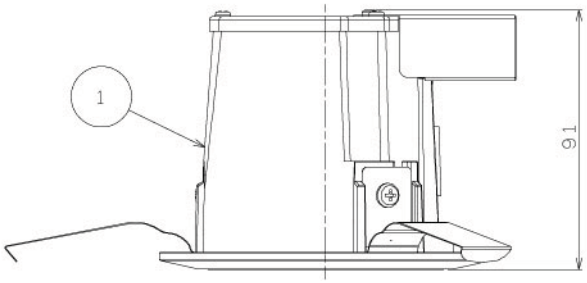


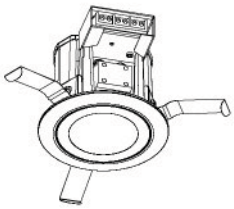

取付天井厚さ：5～25mm

| | |
|---|---|
| 埋込孔寸法 | φ100（－0／＋2）mm |
| 取付可能天井厚 | 5～25mm |

| 仕様 | | パーツリスト | | | | |
|---|---|---|---|---|---|---|
| 項目 | 特性 | | | | | |
| 発光色 | 昼白色相当 ＊ | | | | | |
| 色温度 | 5，000K ＊ | 9 | ターミナルカバー | 1 | 鋼板 | － |
| 器具光束 | 580lm ＊ | 8 | カバー | 1 | 鋼板 | － |
| ビーム角 | 95° ＊ | 7 | バネ | 3 | ステンレス | － |
| 設計寿命 | 40，000時間（器具光束が初期の70％まで低下するまでの時間。製品の寿命を保証するものではありません。） | 6 | 調光端子台 | 1 | － | 難燃仕様 |
| | | 5 | 端子台 | 1 | － | 難燃仕様 |
| 定格消費電力 | 8．3W／8．8W | 4 | 化粧枠 | 1 | ポリカーボネート | 白色 難燃仕様 |
| 定格入力電圧 | AC100V／200V | 3 | 透過板 | 1 | ポリカーボネート | 半透明 難燃仕様 |
| 電源周波数 | 50Hz／60Hz | 2 | LEDモジュール | 8 | － | － |
| 質量 | 約0．7kg | 1 | ヒートシンク | 1 | アルミニウム合金 | 塗装 （白色） |
| | | NO. | 部品名 | 員数 | 材質 | 備考 |
| | | 品名 | ダウンライトLED照明 60形（昼白色相当、半透明パネル、調光器対応） | | 単位 mm | 3角図法 |
| | | | | | 備考 | |
| | | 型名 | DL-D008N | | 図番 ：DL-D008N_S-01 | 承認 詠田 / 検印 / 作成 山本 |

＊LED光源にはバラツキがあるため、同一形名商品でも商品ごとに発光色、明るさが異なる場合がありますのでご了承ください。

健康・環境システム事業本部 SHARP CORPORATION 図面 JIS A1 594X841